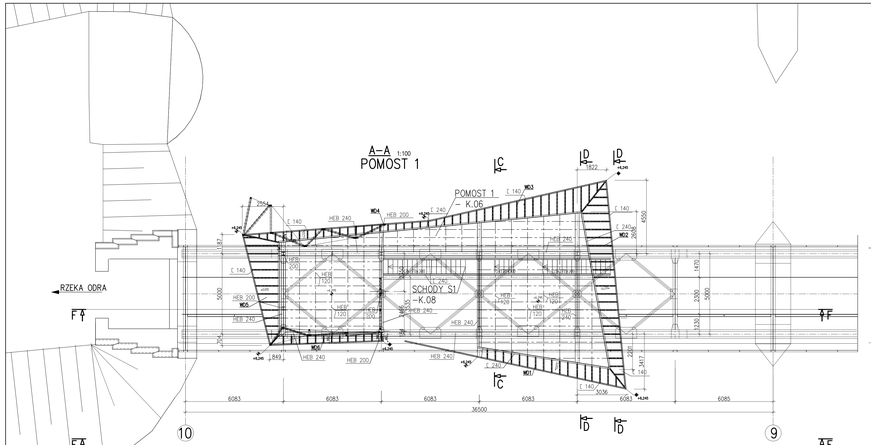

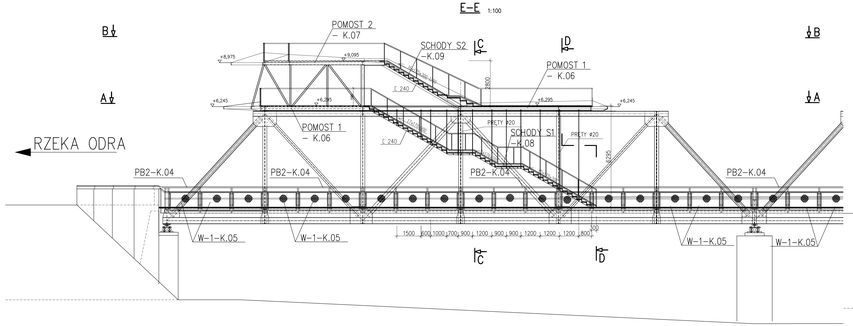

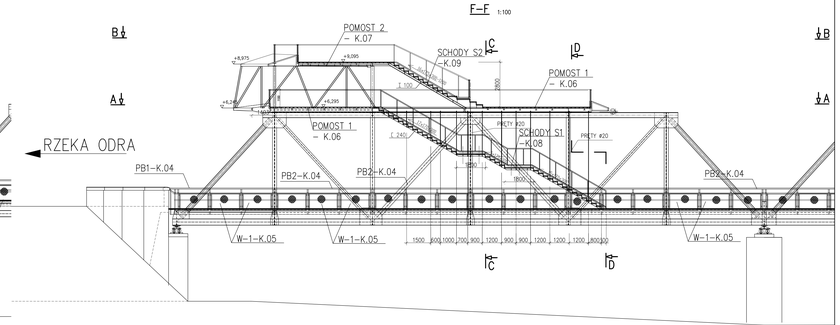

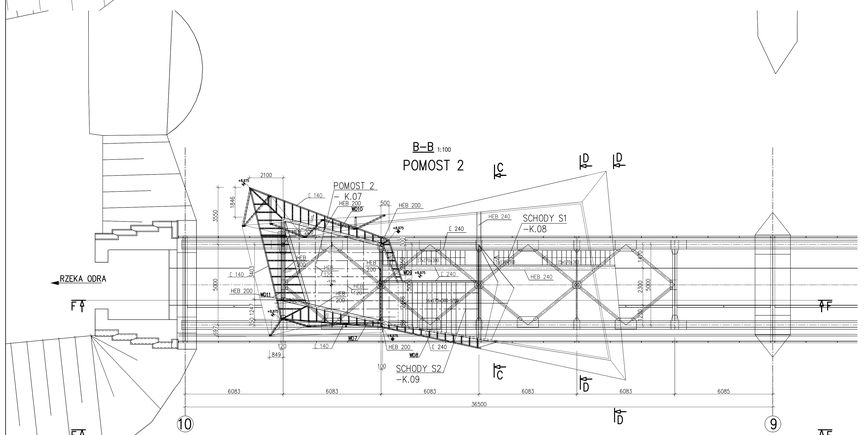

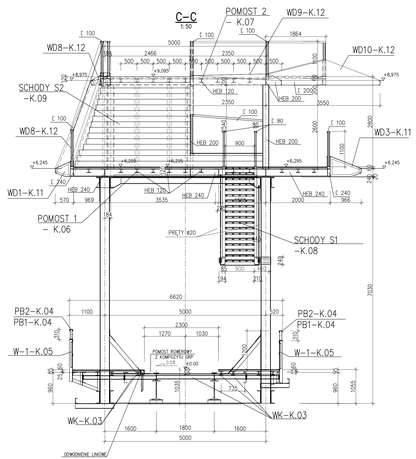

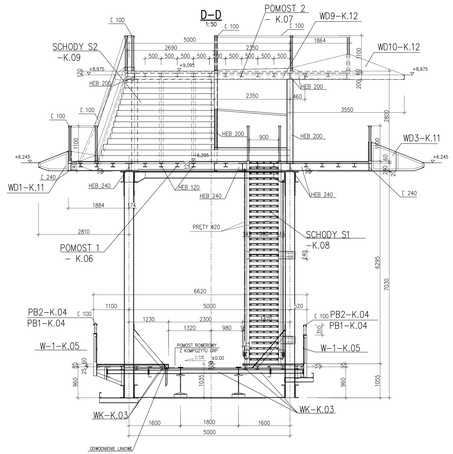

mxL

MXL4 Sp z o.o Sp. kom.
Al. Bohaterów Monte Cassino 53/3CD
70-414 Szczecin
74-724 91 088; 364
mail@mxl4.com www.mxl4.com

mgr inż. ROMUALD MELCER
nr upr. BOI/71/2006

mgr inż. WOJCIECH RUJAWSKI
nr upr. BOI/80/2006

PRZEBUDOWA TRANSGRANICZNEGO MOSTU KOLEJOWEGO ŚWIESTKO-MURZYNOWO NA MOŚCIE PIESZO-ROWEROWY, WRAZ Z NASYPEM DOJAZDOWYM OD STRONY POLSKI ORAZ PRZEBUDOWA TYMCZASOWA NA DROGĘ ROWEROWĄ I ZAGOSPODAROWANIE TERENU

KONSTRUKCJA

PROJEKT WYKONAWCZY GRUDZIEŃ 2016

RYSUNEK OGÓLNY-KONSTRUKCJA

K.02 1:50 1:100