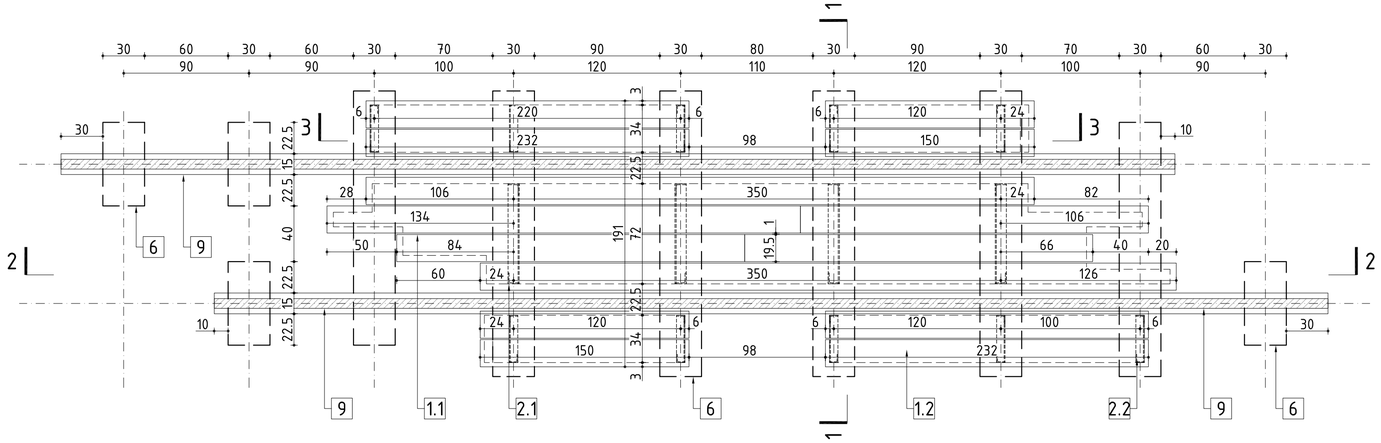

MAŁA ARCHITEKTURA - ZESTAW MEBLI W PRZESTRZENI REKREACYJNO-WYPOCZYNKOWEJ

RZUT | 1:25

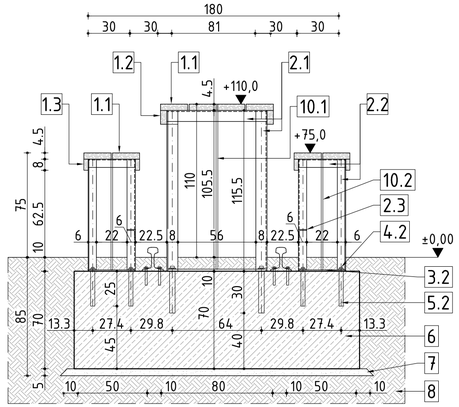

MAŁA ARCHITEKTURA - ZESTAW MEBLI
W PRZESTRZENI REKREACYJNO-WYPOCZYNKOWEJ

WIDOK 1-1 | 1:25

OZNACZENIA:

1.1. DESKA Z DREWNA DĘBOWEGO, IMITUJĄCA PODKŁAD KOLEJOWY, WYM. 195x45(mm);

1.2. DESKA Z DREWNA DĘBOWEGO, IMITUJĄCA PODKŁAD KOLEJOWY, WYM. 100x45(mm);

1.3. BELKA Z DREWNA DĘBOWEGO, IMITUJĄCA PODKŁAD KOLEJOWY, WYM. 80x30(mm);

2.1. KĄTOWNIK STALOWY, WYM. 80x80 (mm), L=8/105(cm);

2.2. KĄTOWNIK STALOWY, WYM. 60x60 (mm), L=6/80(cm);

2.3. PODPARCIE NA NOGI - KĄTOWNIK STAL., WYM. 60x60(mm), L=150/202(cm);

3.1. PŁASKOWNIK STALOWY, WYM. 80x80x15(mm);

3.2. PŁASKOWNIK STALOWY, WYM. 60x60x10(mm);

4.1. ŚRUBA Z NAKRĘTKĄ MOCUJĄCA, ŁĄCZĄCA PŁASKOWNIK STALOWY (OZN. 3.1) Z ŁAWĄ FUNDAMENTOWĄ (OZN. 6.1);

4.2. ŚRUBA Z NAKRĘTKĄ MOCUJĄCA, ŁĄCZĄCA PŁASKOWNIK STALOWY (OZN. 3.2) Z ŁAWĄ FUNDAMENTOWĄ (OZN. 6.2);

5.1. KOTEW STALOWA, L=300(mm), MOCOWANA ŚRUBĄ DO PŁASKOWNIKA STAL.(OZN. 3.1) KOTWIONA W ŁAWIE FUNDAMENTOWEJ(OZN. 6.1);

5.2. KOTEW STALOWA, L=250(mm), MOCOWANA ŚRUBĄ DO PŁASKOWNIKA STAL.(OZN. 3.1) KOTWIONA W ŁAWIE FUNDAMENTOWEJ(OZN. 6.2);

6. ŁAWA FUNDAMENTOWA ŻELBETOWA, BETON KLASY C12/15, WYM. 30x60/182,5/205(cm), H=70(cm);

7. PODSYPKA CEMENTOWO-PIASKOWA, GR. 5(cm);

8. GRUNT RODZIMY

9. SZYNA KOLEJOWA, WYM.15x800(cm), W ROZSTAWIE 100(cm), MOCOWANA DO ŁAWY FUNDAMEN. (OZN.6) ZA POMOCĄ ŚRUB, KOTWIONYCH CHEMICZNIE NA GŁEB. 10(cm);

10.1. POŁĄCZ. UKOŚNE RAM Z KĄTOWNIKÓW STAL. (OZN. 2.1) - PRĘT STALOWY Ø12(mm), L=161/164(cm), MOC. W OSI POPRZECZNEJ RAMY STOŁU;

10.2. POŁĄCZ. UKOŚNE RAM Z KĄTOWNIKÓW STAL. (OZN. 2.2) - PRĘT STALOWY Ø12(mm), L=130/142(cm), MOC. W OSI POPRZECZNEJ RAMY SIEDZISKA;

UWAGI:

1. PRZED PRZYSTĄPIENIEM DO REALIZACJI NALEŻY SPRAWDZIĆ WYMIARY Z NATURY;

2. DOBÓR ODCIENIA I STRUKTURY BELEK DREWNIANYCH NALEŻY UZGODNIĆ Z PROJEKTANTEM NA ETAPIE REALIZACJI;

3. WSZYSTKIE ELEMENTY STALOWE NALEŻY WYKONAĆ JAKO OCYNKOWANE I MALOWANE PROSZKOWO W KOLORZE GRAFITOWYM: RAL 7016;

4. W ZALEŻNOŚCI OD MIEJSCA ELEM. STALOWE NALEŻY ŁĄCZYĆ ZE SOBĄ METODĄ SPAWU NIEWIDOCZNEGO BĄDŹ PRZEZ PRZEKŁADKI GUMOWE;

5. DOPUSZCZA SIĘ ZASTOSOWANIE RÓWNOWAŻNEGO SPOSOBU MOCOWANIA, ZGODNEGO Z ZALEC. PRODUCENTA, PO UZGODNIENIU Z PROJEKTANTEM;

6. ŁAWĘ FUND. NA CAŁEJ DŁUGOŚCI NALEŻY ZABEZP. PRZECIWWILGOCIOWO MASĄ POLIMEROWO-BITUMICZNĄ KMB.

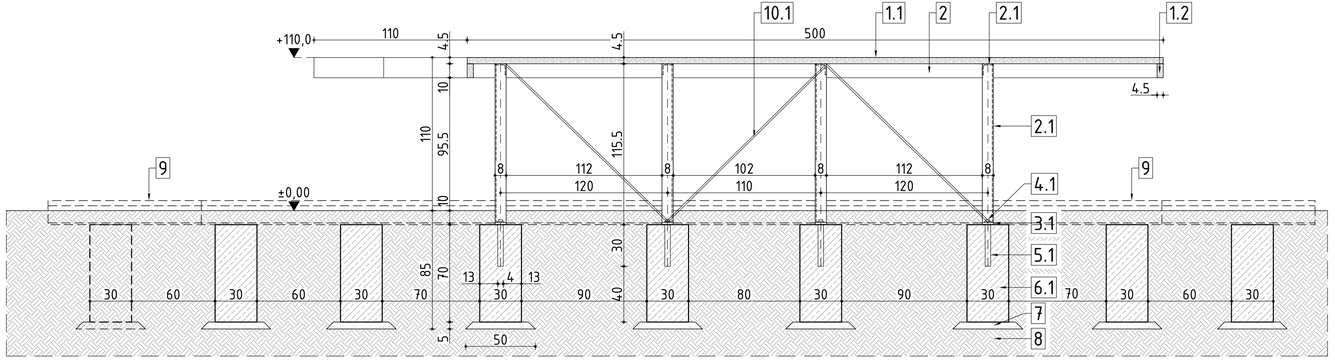

MAŁA ARCHITEKTURA - ZESTAW MEBLI W PRZESTRZENI REKREACYJNO-WYPOCZYNKOWEJ

STÓŁ | WIDOK 2-2 | 1:25

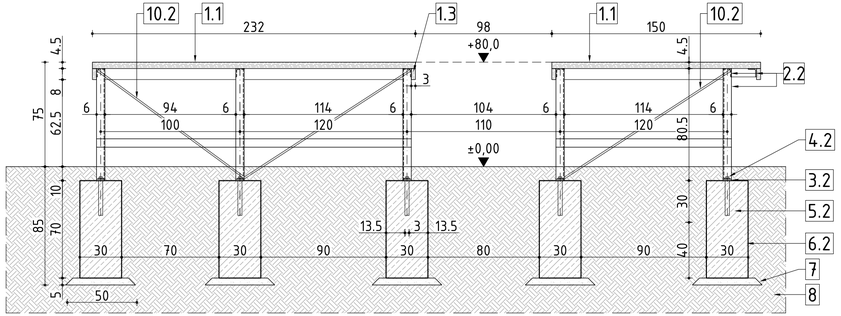

MAŁA ARCHITEKTURA - ZESTAW MEBLI W PRZESTRZENI REKREACYJNO-WYPOCZYNKOWEJ

SIEDZISKA | WIDOK 3-3 | 1:25

mxl4

MXL4 Sp. z o.o Sp. kom.
Al. Bohaterów Warszawy 40/3A2A
70-342 Szczecin
tel/fax 91 4884 364
mxl4@mxl4.com www.mxl4.com

PROJEKTOWAŁ mgr inż. arch. Tomasz Maksymiuk upr. br. 19/ZPOiA/2005	PODPIS
SPRAWDZIŁ mgr inż. arch. Bohdan Bay upr. br. 55/Sz/99	PODPIS
OPRACOWAŁA mgr inż. arch. Aleksandra Pichulska	PODPIS

NAZWA I ADRES OBIEKTU BUDOWLANEGO

PRZEBUDOWA TRANSGRANICZNEGO MOSTU KOLEJOWEGO SKIEKIERKI-NEURÜDNITZ NA MOST PIESZO-ROWEROWY, WRAZ Z NADBUDOWĄ PLATFORMY WIDOKOWEJ ORAZ PRZEBUDOWĄ TOROWISKA NA DROGĘ ROWEROWĄ I ZAGOSPODAROWANIA TERENU

BRANŻA: ARCHITEKTURA

RODZAJ PROJEKTU: PROJEKT WYKONAWCZY	DATA: XII.2016

TYTUŁ RYSUNKU: MAŁA ARCH. - ZEST. MEBLI W PRZESTRZENI REKREAC.- WYPOCZYNK.

NR RYSUNKU: ZT.11	SKALA: 1:25