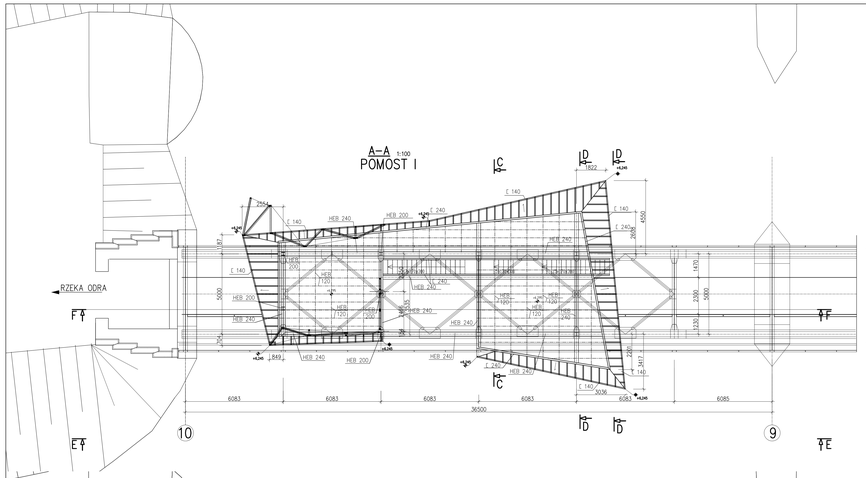

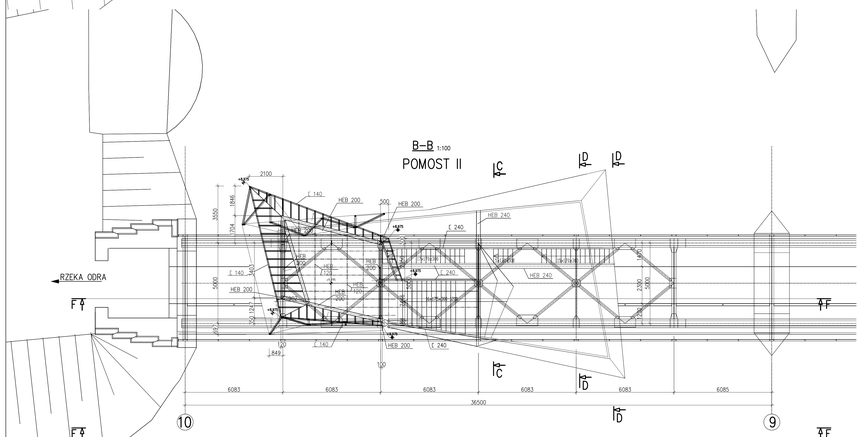

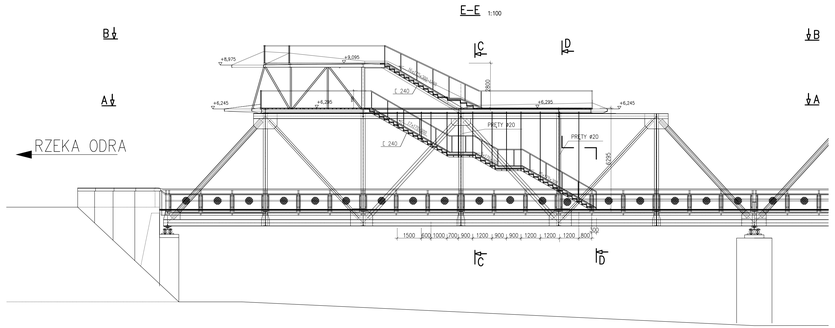

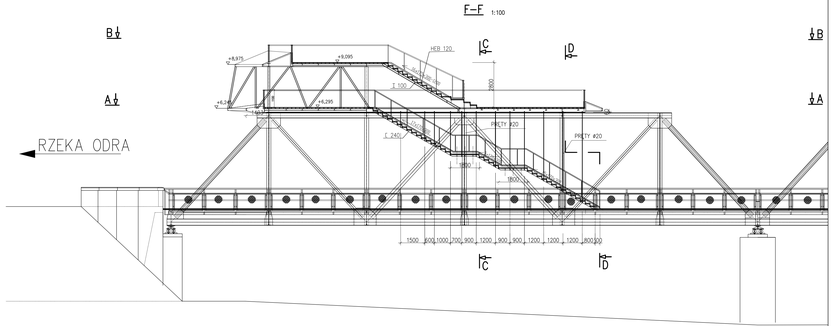

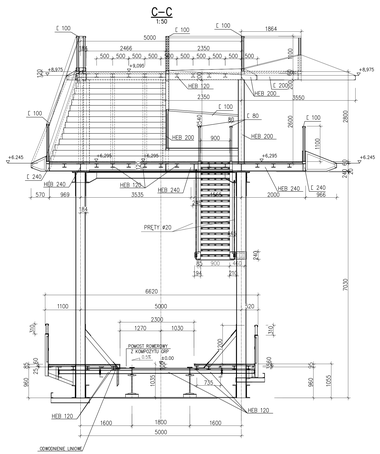

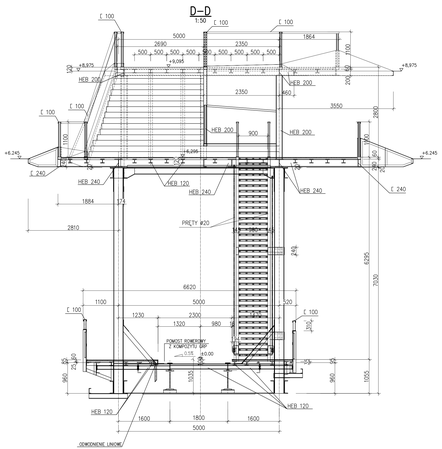

MXL6
PIKLA Sp. z o.o. Sp. kom.
Al. Bohaterów Warszawy 107/123
70-342 Szczecin
tel/fax: 91 489 84 84
biuro@mxl6.com.pl www.mxl6.com

mgr inż. ROMUALD MELCER	
nr uprawnień budowlanych:	
mgr inż. WOJCIECH KOJAWSKI	
nr uprawnień budowlanych:	

PRZEBUDOWA TRANSGRANICZNEGO PRZEJŚCIA KOLEJOWEGO SKOSZERNI-HERLIGSKA NA PIESZY PRZEJŚCIA/ROWEROWY WRAZ Z PRZEBUDOWĄ PRZYCZÓŁKA KOLEJOWEGO ORAZ PRZEBUDOWĄ TOROWISKA NA SKOSZE ROWEROWĄ, I ZAGOSPODAROWANIE TERENU

STADIUM	KONSTRUKCJA
PROJEKT BUDOWLANY	SIERPIEŃ 2016
TYTUŁ	RYSUNEK DUŻLYH-KONSTRUKCJA
NR RYSUNKU	K.02
SKALA	1:50 1:100